TECNOPIU®
Safety is a way of life

RIPARI PER TORNI

PTO 10

SCHEDA PRODOTTO

Ultimo aggiornamento:
30/06/2024

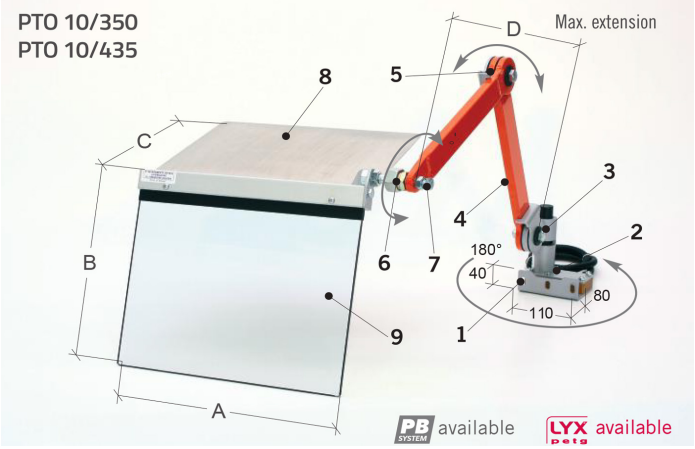

CARATTERISTICHE

Protegge l'operatore dal diretto contatto con gli organi posti in rotazione dal mandrino autocentrante e dalla proiezione di trucioli e liquido lubrorefrigerante.
Ancorabile posteriormente al carrello longitudinale. Lo schermo, completo di paratia superiore paratrucioli, grazie ai bracci articolati ed al particolare giunto sferico, è completamente orientabile nella migliore posizione operativa.
Completo di microinterruttore di sicurezza.
-Accessori complementari: **PMG 60/185** – **PBA 01/190** – **PBA 01/325** – **PBA 02/325**.

1. Staffa di ancoraggio universale
2. Scatola portante con microinterruttore di sicurezza – rotazione a 180° – n. 2 contatti Nc
3. Manicotto per il centraggio orizzontale
4. Bracci articolati – in tubolare di acciaio
5. Articolazioni frizionate con dischi d'attrito
6. Giunto sferico per l'orientamento dello schermo
7. Dispositivo di sblocco del giunto sferico
8. Paratia superiore paratrucioli – in alluminio
9. Schermo – in materiale plastico antiurto-antiolio

Articolo specifico per la protezione dell'operatore durante le lavorazioni. L'abbinamento con il riparo per l'autocentrante rappresenta il miglior connubio in materia di sicurezza.

CODICE	A	B	C	D	KG
PTO 10/350	350	300	280	650	6,6
PTO 10/435	400	350	310	650	7,0

Le nostre protezioni sono conformi alla direttiva macchine 2006/42/CE

CE

https://www.tecnopiu.it/

TECNOPIU
via Pio la Torre, 5 - 61010 Tavullia (PU) - Italy – VAT ID: 03657250407
Phone n°: +39 0721 476381 - Fax: +39 0721 476608 - Mail: info@tecnopiu.it